71944CM

产品尺寸参数

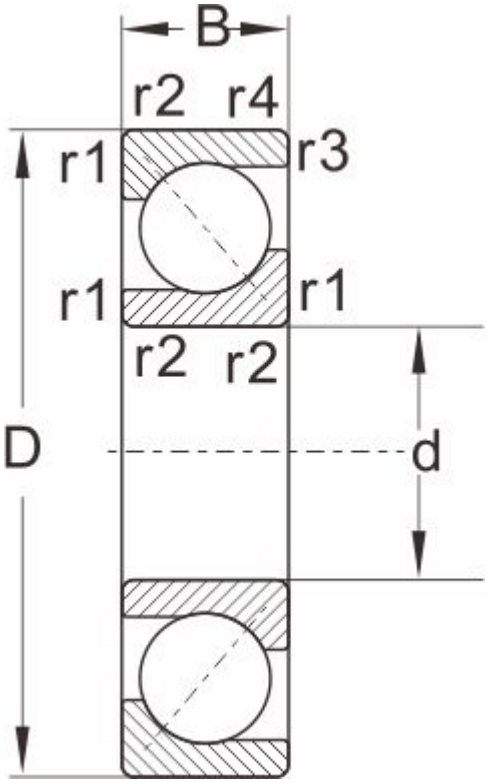

型号	71944CM
外形尺寸	
d	220
D	300
B	38
r1,r2 Min	2.1
a ≈	1.1
额定负荷	
动负荷	143
静负荷	201
极限速度	
脂润滑	1500
油润滑	2000
重量	7.35