71952BM

产品尺寸参数

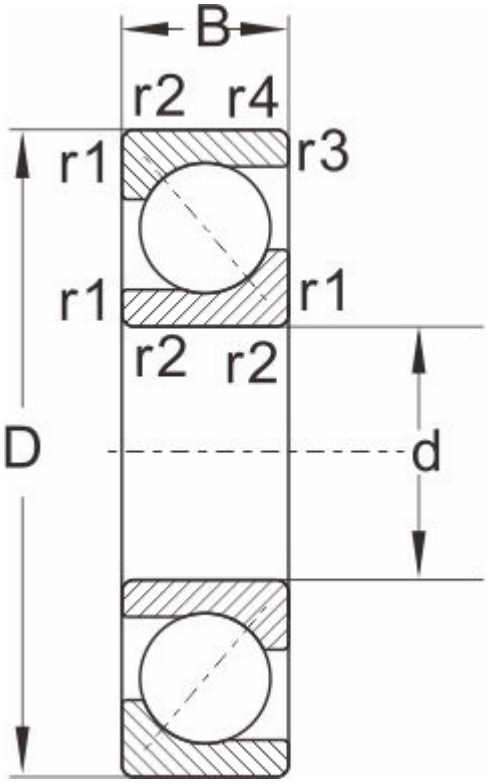

型号	71952BM

外形尺寸

d	260
D	360
B	46
r1,r2 Min	2.1
a ≈	1.1

额定负荷

动负荷	212
静负荷	302

极限速度

脂润滑	1300
油润滑	1600
重量	14.3