7204B

产品尺寸参数

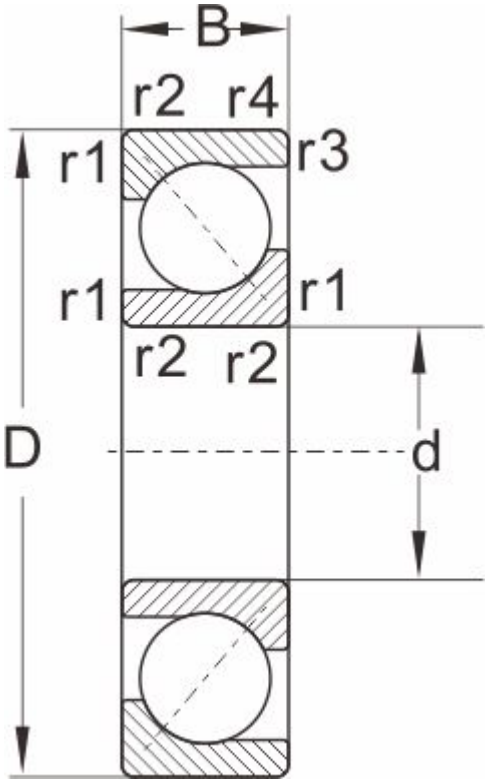

型号	7204B

外形尺寸

d	20
D	47
B	14
r1,r2 Min	1
a ≈	0.6

额定负荷

动负荷	13.4
静负荷	7.65

极限速度

脂润滑	13000
油润滑	18000
重量	0.11