7208C

产品尺寸参数

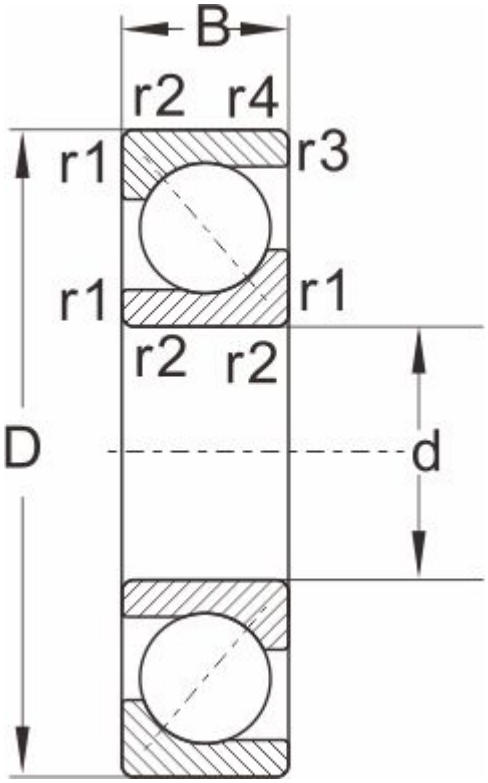

型号	7208C

外形尺寸

d	40
D	80
B	18
r1,r2 Min	1.1
a ≈	0.6

额定负荷

动负荷	36.9
静负荷	25.6

极限速度

脂润滑	7500
油润滑	10000
重量	0.369