721 5AC

产品尺寸参数

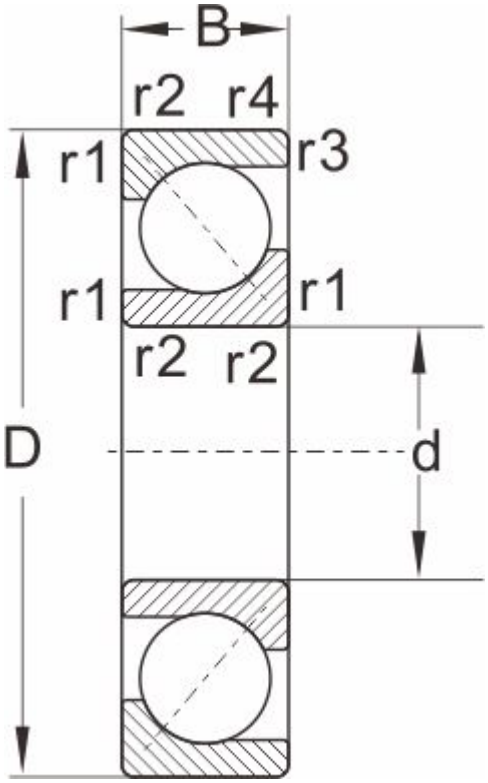

型号	721 5AC

外形尺寸

d	75
D	130
B	25
r1,r2 Min	1.5
a ≈	0.6

额定负荷

动负荷	78.8
静负荷	67

极限速度

脂润滑	4300
油润滑	5600
重量	1.2