7210B

产品尺寸参数

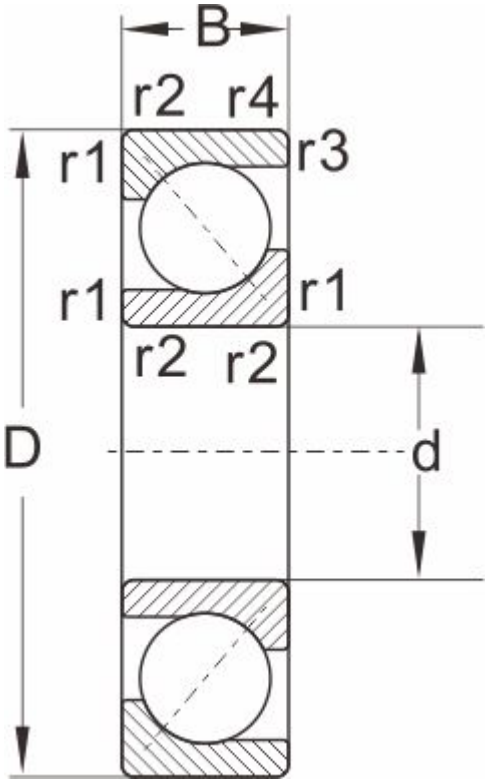

型号	7210B

外形尺寸

d	50
D	90
B	20
r1,r2 Min	1.1
a ≈	0.6

额定负荷

动负荷	37.5
静负荷	28.5

极限速度

脂润滑	6000
油润滑	8000
重量	0.47