7210C

产品尺寸参数

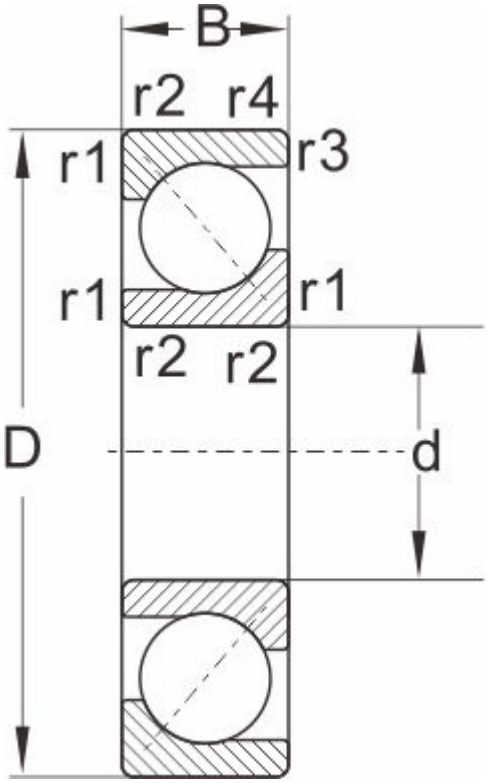

型号	7210C

外形尺寸

d	50
D	90
B	20
r1,r2 Min	1.1
a ≈	0.6

额定负荷

动负荷	42.8
静负荷	32

极限速度

脂润滑	7600
油润滑	10000
重量	0.454