7211C

产品尺寸参数

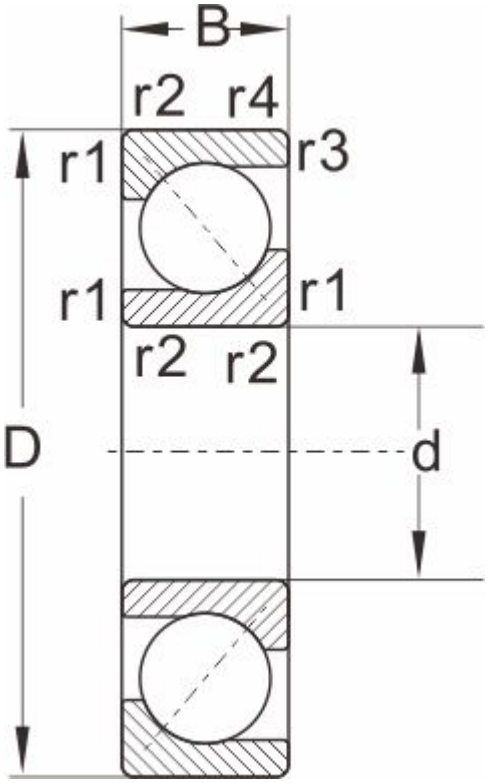

型号	7211C

外形尺寸

d	55
D	100
B	21
r1,r2 Min	1.5
a ≈	0.6

额定负荷

动负荷	53
静负荷	40

极限速度

脂润滑	8000
油润滑	10000
重量	0.61