7213B

产品尺寸参数

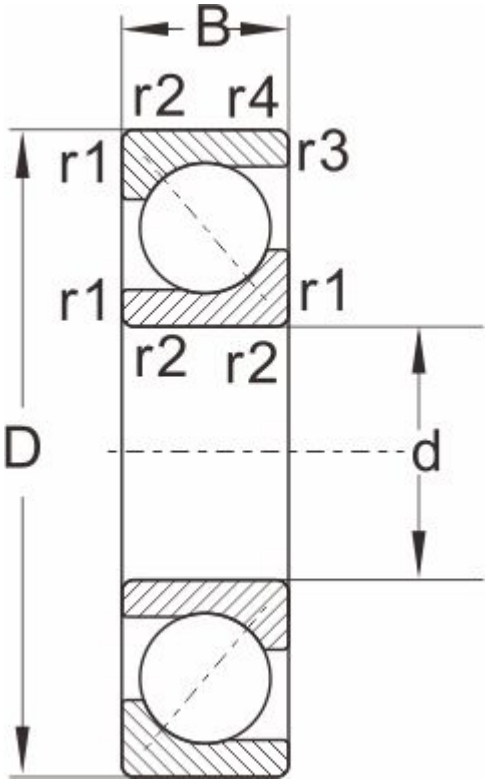

型号	7213B

外形尺寸

d	65
D	120
B	23
r1,r2 Min	1.5
a ≈	1

额定负荷

动负荷	64
静负荷	53

极限速度

脂润滑	4500
油润滑	6000
重量	1