7214AC

产品尺寸参数

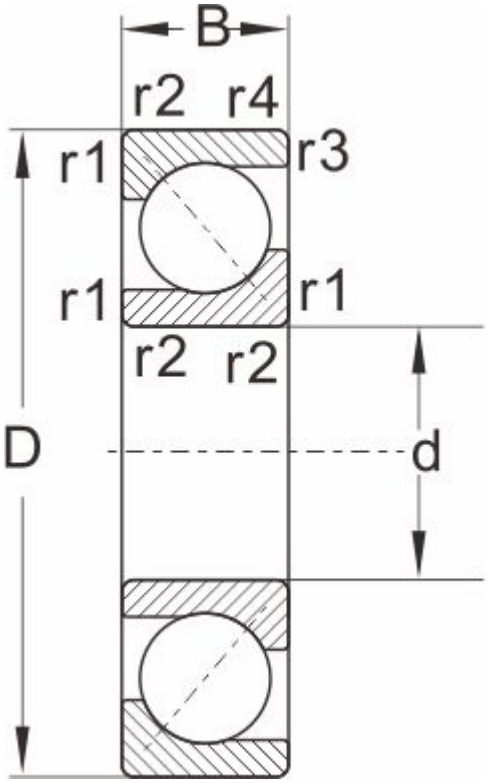

型号	7214AC

外形尺寸

d	70
D	125
B	24
r1,r2 Min	1.5
a ≈	0.6

额定负荷

动负荷	75.8
静负荷	62

极限速度

脂润滑	4500
油润滑	6200
重量	1.1