7220B

产品尺寸参数

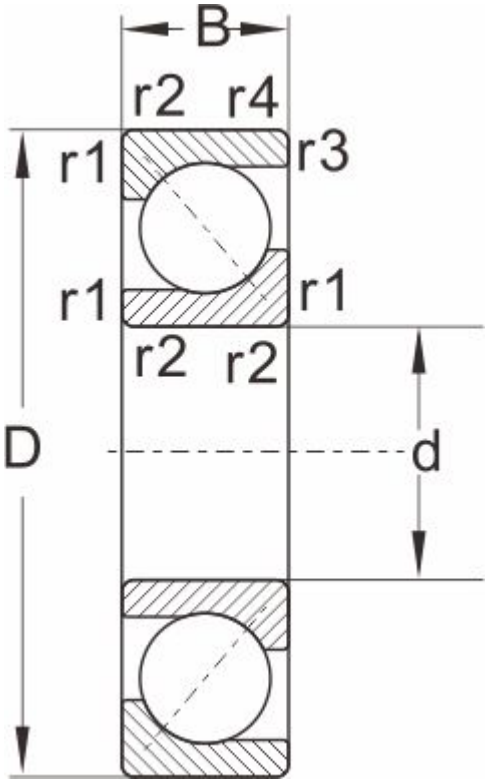

型号	7220B

外形尺寸

d	100
D	180
B	34
r1,r2 Min	2.1
a ≈	1.1

额定负荷

动负荷	100
静负荷	114

极限速度

脂润滑	3000
油润滑	4000
重量	4