7226ACM

产品尺寸参数

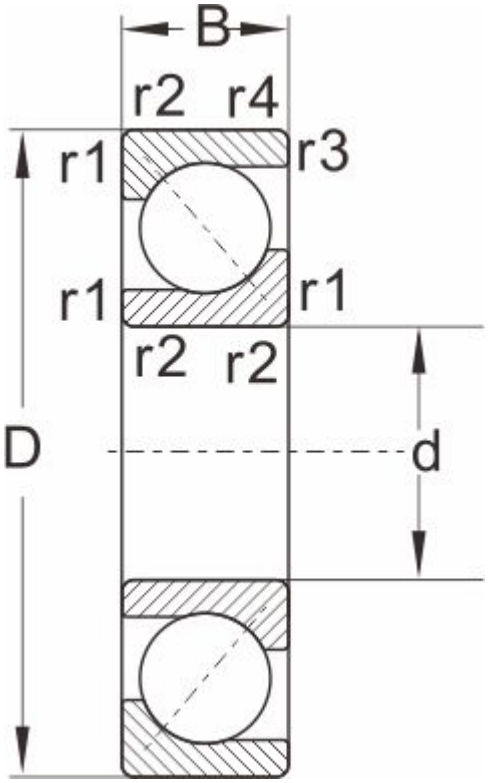

型号	7226ACM
外形尺寸	
d	130
D	230
B	40
r1,r2 Min	3
a ≈	1.1
额定负荷	
动负荷	155
静负荷	200
极限速度	
脂润滑	1900
油润滑	2800
重量	7.26