7226CM

产品尺寸参数

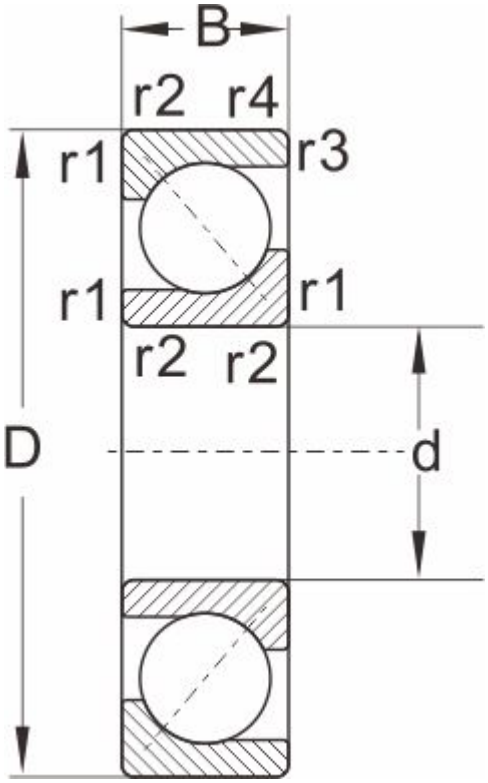

型号	7226CM

外形尺寸

d	130
D	230
B	40
r1,r2 Min	3
a ≈	1.1

额定负荷

动负荷	165
静负荷	210

极限速度

脂润滑	1900
油润滑	2800
重量	7.28