7228BM

产品尺寸参数

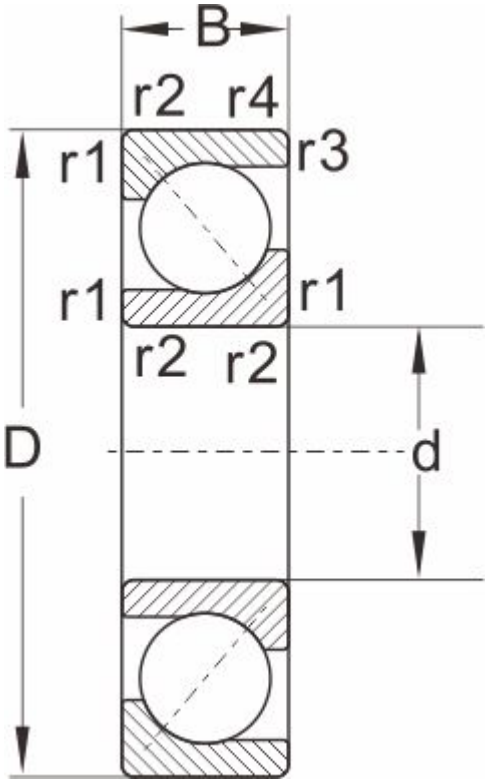

型号	7228BM
外形尺寸	
d	140
D	250
B	42
r1,r2 Min	3
a ≈	1.1
额定负荷	
动负荷	147
静负荷	207
极限速度	
脂润滑	1800
油润滑	2600
重量	8.59