7230ACM

产品尺寸参数

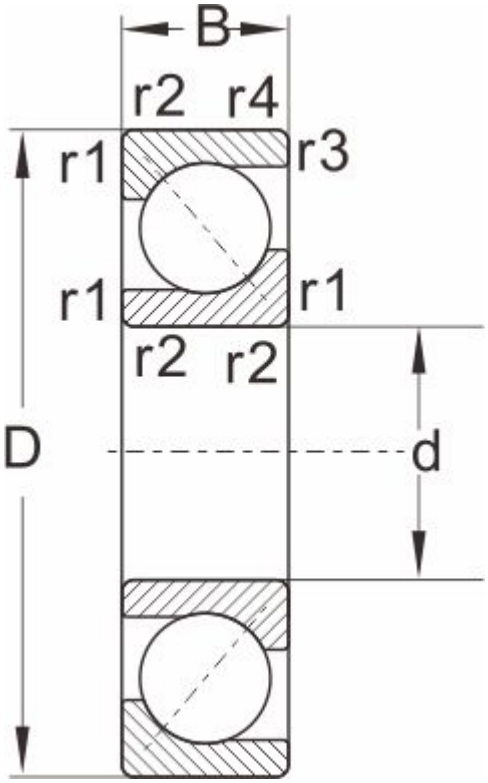

型号	7230ACM
外形尺寸	
d	150
D	270
B	45
r1,r2 Min	3
a ≈	1.1
额定负荷	
动负荷	248
静负荷	280
极限速度	
脂润滑	1700
油润滑	2400
重量	12.6