7234ACM

产品尺寸参数

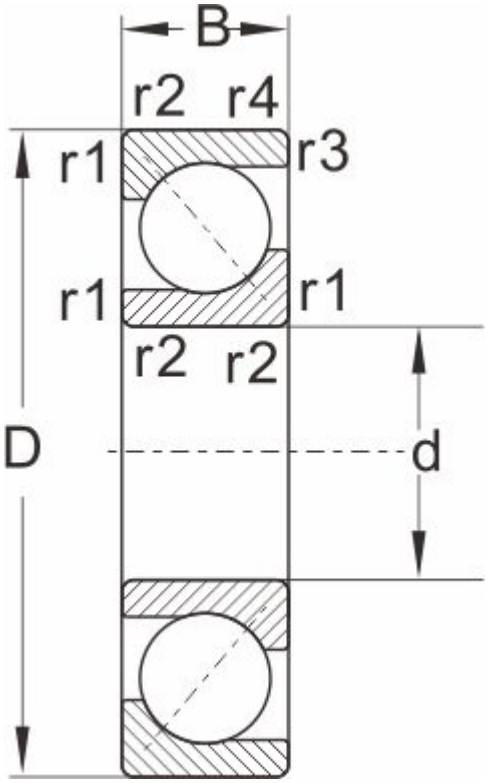

型号	7234ACM
外形尺寸	
d	170
D	310
B	52
r1,r2 Min	4
a ≈	1.5
额定负荷	
动负荷	266
静负荷	325
极限速度	
脂润滑	1600
油润滑	2200
重量	18.3