7236ACM

产品尺寸参数

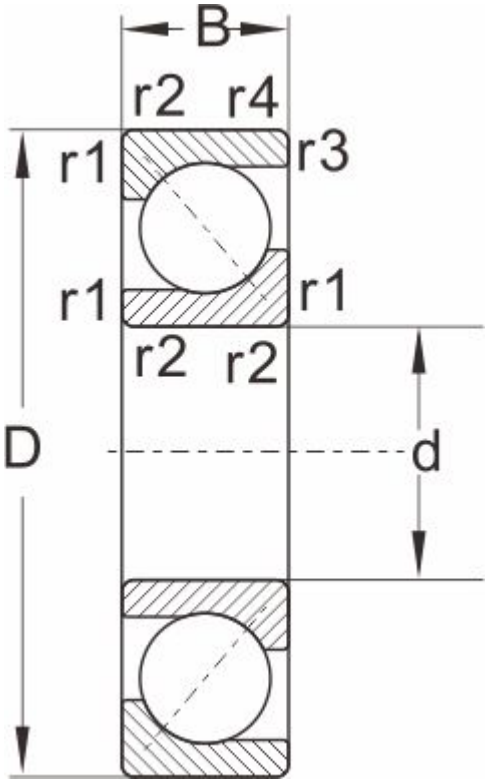

型号	7236ACM
外形尺寸	
d	180
D	320
B	52
r1,r2 Min	4
a ≈	1.5
额定负荷	
动负荷	244
静负荷	399
极限速度	
脂润滑	1500
油润滑	2000
重量	18.7