7238BM

产品尺寸参数

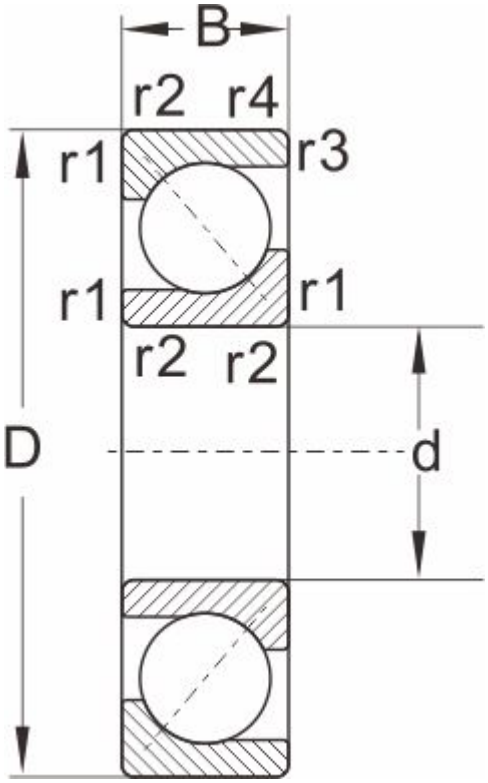

型号	7238BM
外形尺寸	
d	190
D	340
B	55
r1,r2 Min	4
a ≈	1.5
额定负荷	
动负荷	284
静负荷	375
极限速度	
脂润滑	1400
油润滑	1900
重量	22.5