7280BM

产品尺寸参数

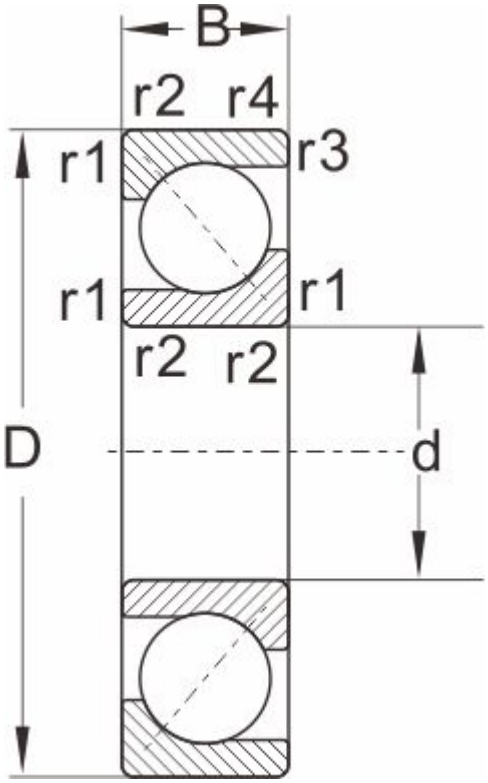

型号	7280BM

外形尺寸

d	400
D	720
B	103
r1,r2 Min	6
a ≈	3

额定负荷

动负荷	728
静负荷	1500

极限速度

脂润滑	600
油润滑	800
重量	190