7304B

产品尺寸参数

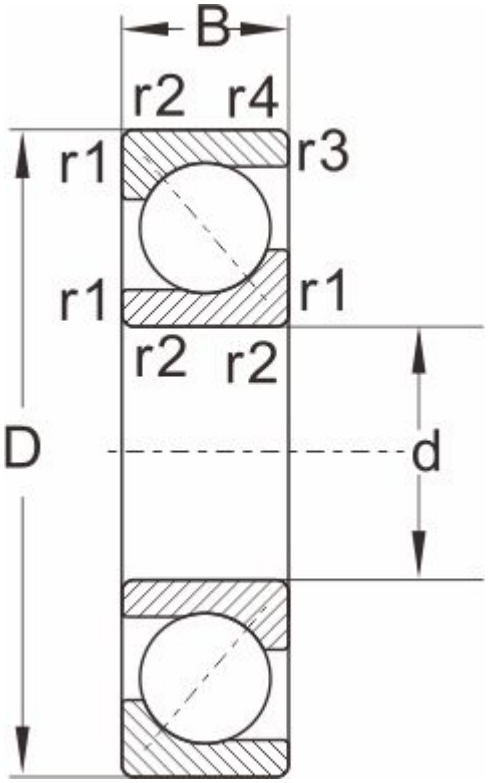

型号	7304B

外形尺寸

d	20
D	52
B	15
r1,r2 Min	1.1
a ≈	0.6

额定负荷

动负荷	19
静负荷	10.4

极限速度

脂润滑	12000
油润滑	17000
重量	0.15