7305B

产品尺寸参数

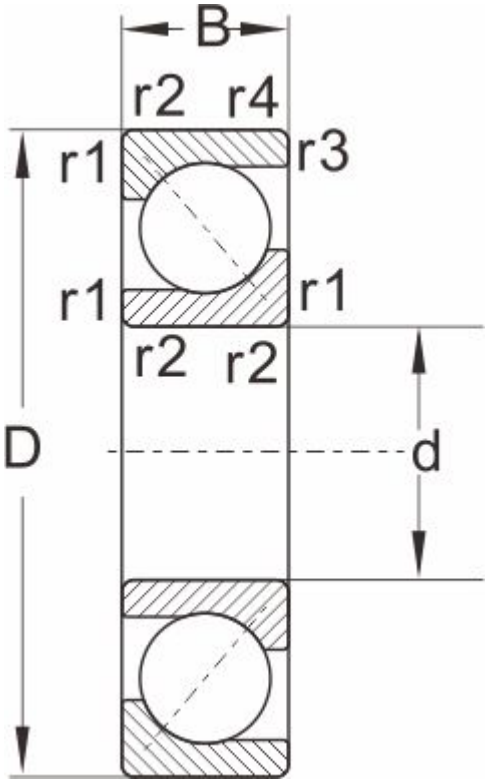

型号	7305B

外形尺寸

d	25
D	62
B	17
r1,r2 Min	1.1
a ≈	0.6

额定负荷

动负荷	26
静负荷	15

极限速度

脂润滑	9500
油润滑	14000
重量	0.23