7306AC

产品尺寸参数

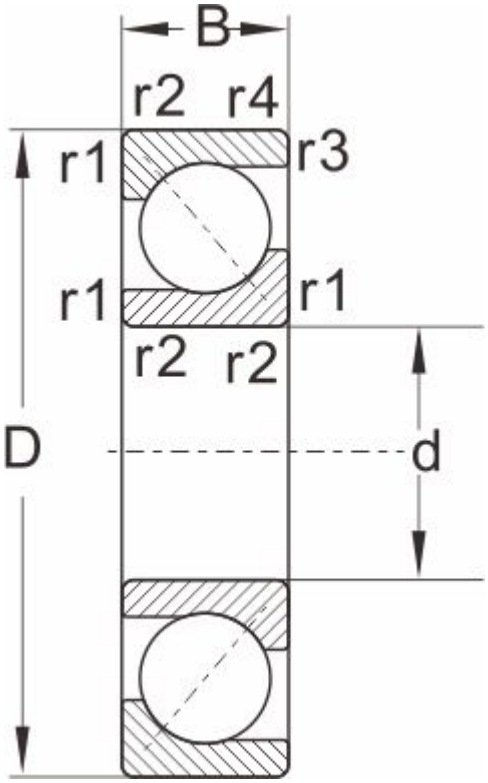

型号	7306AC

外形尺寸

d	30
D	72
B	19
r1,r2 Min	1.1
a ≈	0.6

额定负荷

动负荷	34.6
静负荷	21.4

极限速度

脂润滑	8500
油润滑	12000
重量	0.35