7306B

产品尺寸参数

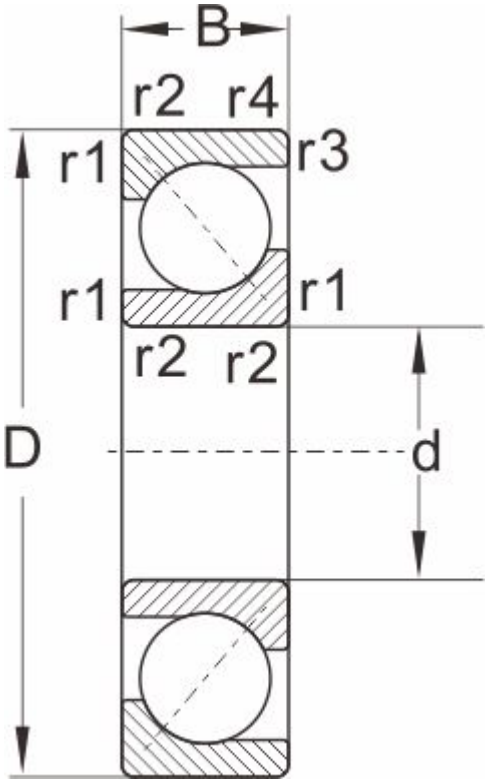

型号	7306B

外形尺寸

d	30
D	72
B	19
r1,r2 Min	1.1
a ≈	0.6

额定负荷

动负荷	32.5
静负荷	20

极限速度

脂润滑	8000
油润滑	11000
重量	0.35