7307C

产品尺寸参数

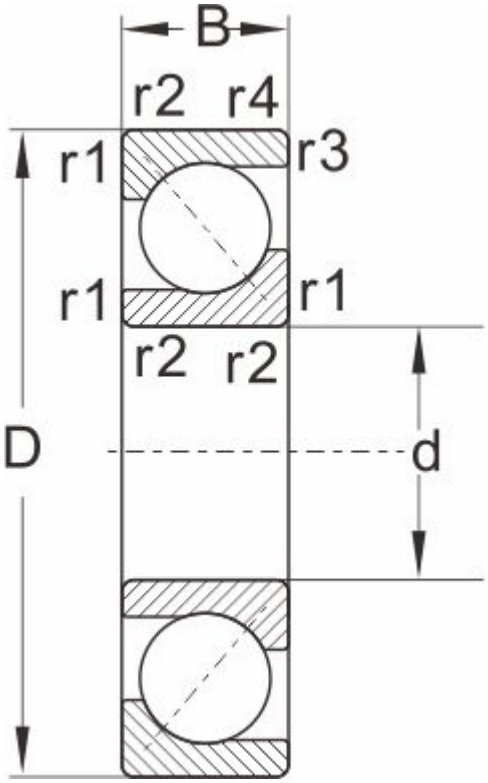

型号	7307C

外形尺寸

d	35
D	80
B	21
r1,r2 Min	1.5
a ≈	0.6

额定负荷

动负荷	44.1
静负荷	28

极限速度

脂润滑	7500
油润滑	10000
重量	0.47