7308AC

产品尺寸参数

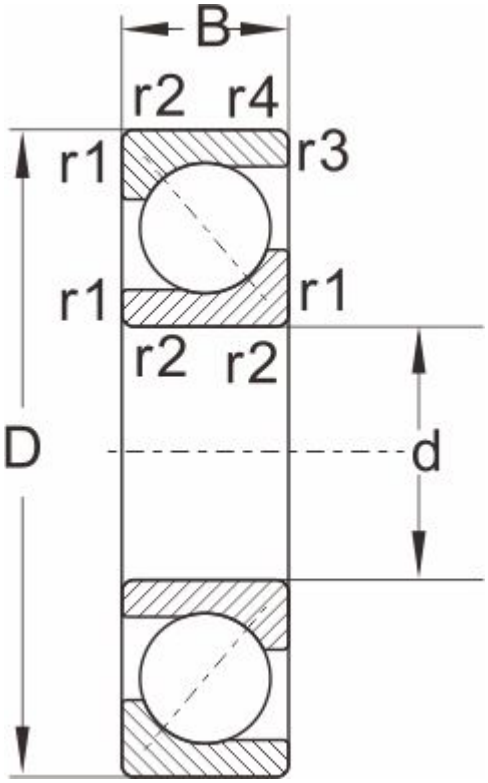

型号	7308AC

外形尺寸

d	40
D	90
B	23
r1,r2 Min	1.5
a ≈	0.6

额定负荷

动负荷	51.8
静负荷	33.8

极限速度

脂润滑	6700
油润滑	9000
重量	0.629