7308B

产品尺寸参数

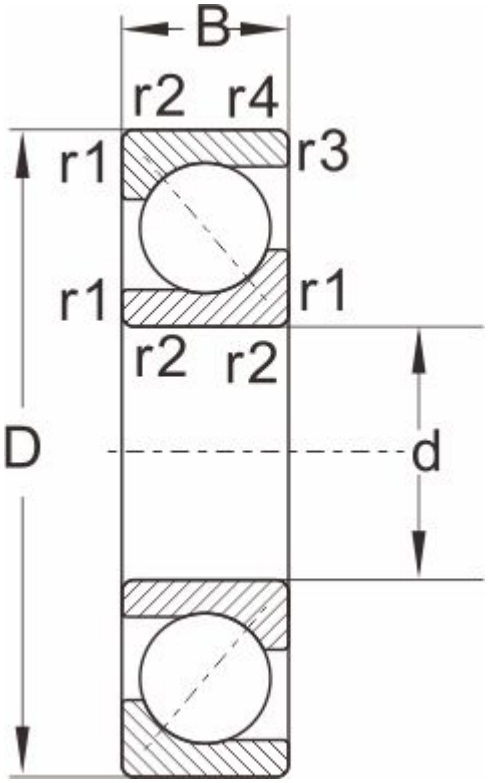

型号	7308B

外形尺寸

d	40
D	90
B	23
r1,r2 Min	1.5
a ≈	1

额定负荷

动负荷	50
静负荷	32.5

极限速度

脂润滑	6300
油润滑	8500
重量	0.63