7310AC

产品尺寸参数

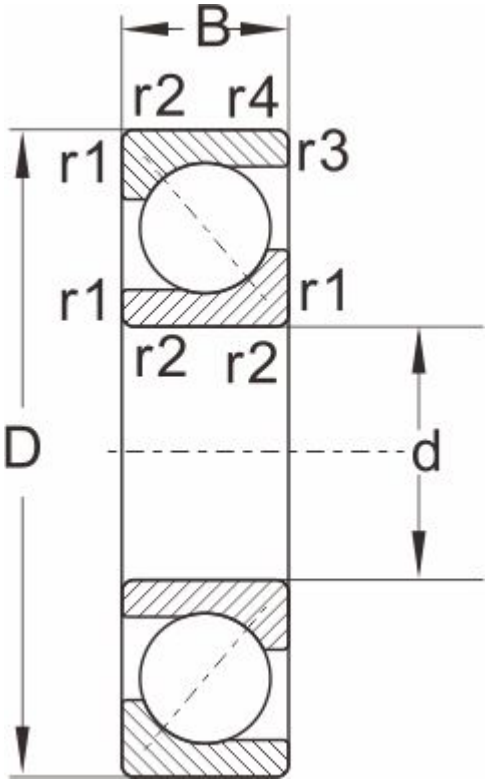

型号	7310AC

外形尺寸

d	50
D	110
B	27
r1,r2 Min	2
a ≈	1

额定负荷

动负荷	76.5
静负荷	53.8

极限速度

脂润滑	5600
油润滑	7500
重量	1.32