7310C

产品尺寸参数

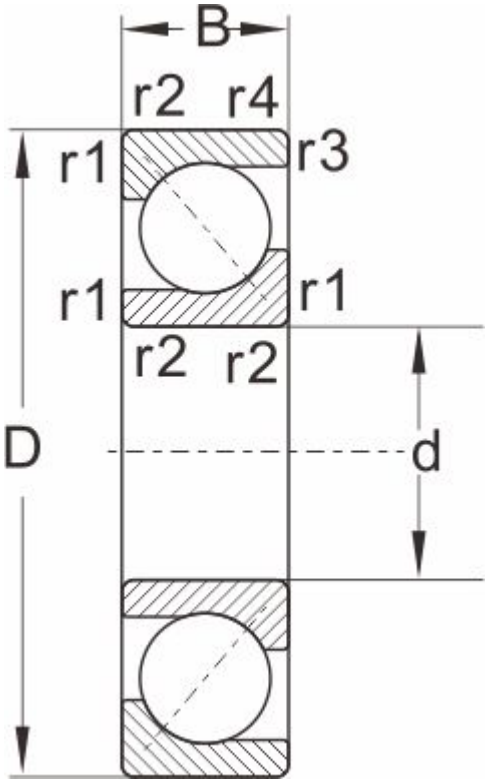

型号	7310C

外形尺寸

d	50
D	110
B	27
r1,r2 Min	2
a ≈	1

额定负荷

动负荷	79.5
静负荷	55.9

极限速度

脂润滑	7000
油润滑	8700
重量	1.08