7311B

产品尺寸参数

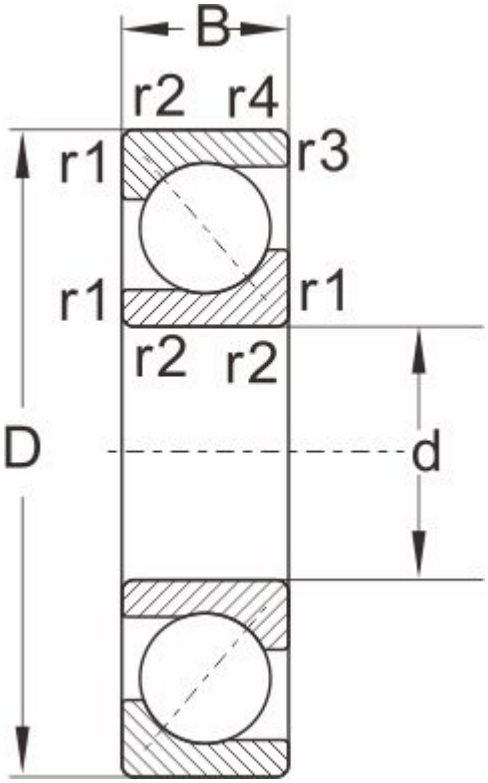

型号	7311B

外形尺寸

d	55
D	120
B	29
r1,r2 Min	2
a ≈	1

额定负荷

动负荷	78
静负荷	56

极限速度

脂润滑	4800
油润滑	6300
重量	1.4