7312C

产品尺寸参数

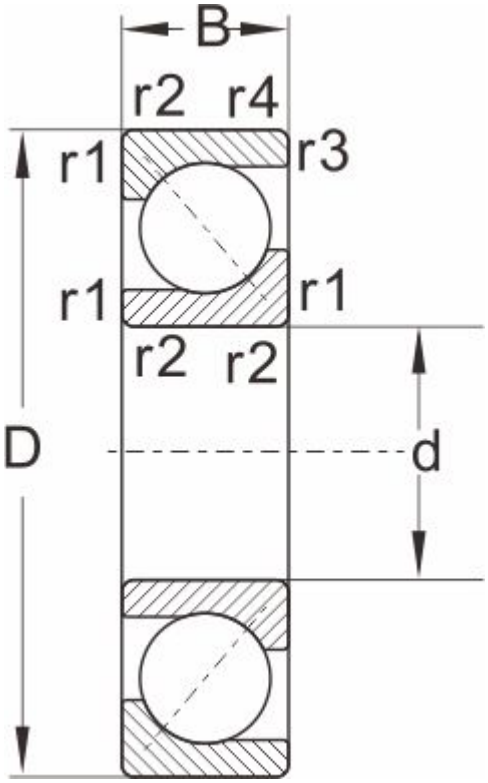

型号	7312C

外形尺寸

d	60
D	130
B	31
r1,r2 Min	2.1
a ≈	1.1

额定负荷

动负荷	105
静负荷	76.3

极限速度

脂润滑	4800
油润滑	6300
重量	1.7