7313C

产品尺寸参数

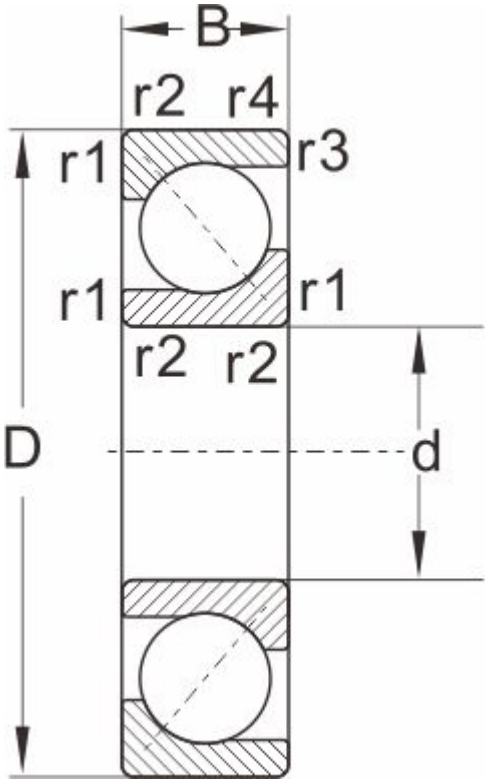

型号	7313C

外形尺寸

d	65
D	140
B	33
r1,r2 Min	2.1
a ≈	1.1

额定负荷

动负荷	121
静负荷	88.9

极限速度

脂润滑	4300
油润滑	5600
重量	2.23