7314AC

产品尺寸参数

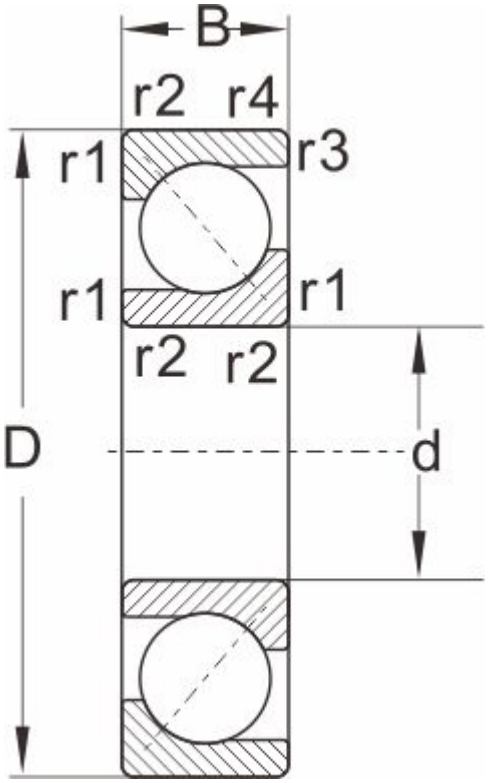

型号	7314AC

外形尺寸

d	70
D	150
B	35
r1,r2 Min	2.1
a ≈	1.1

额定负荷

动负荷	129
静负荷	96.3

极限速度

脂润滑	4000
油润滑	5300
重量	3.06