7315C

产品尺寸参数

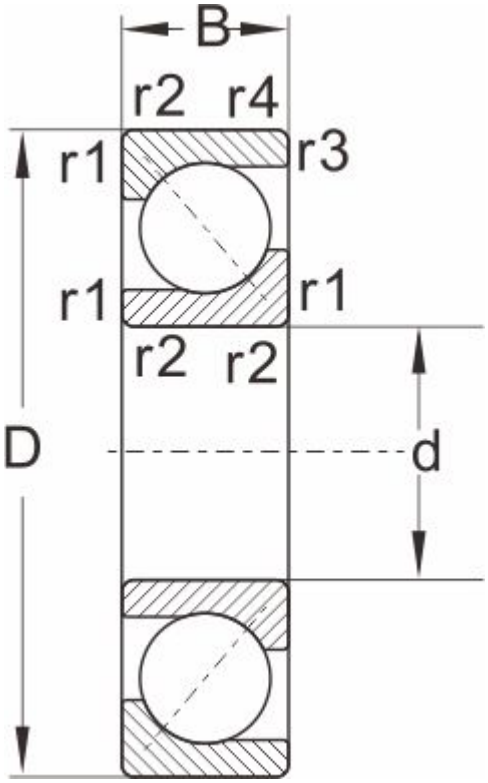

型号	7315C

外形尺寸

d	75
D	160
B	37
r1,r2 Min	2.1
a ≈	1.1

额定负荷

动负荷	145
静负荷	113

极限速度

脂润滑	3800
油润滑	5000
重量	3.56