7316C

产品尺寸参数

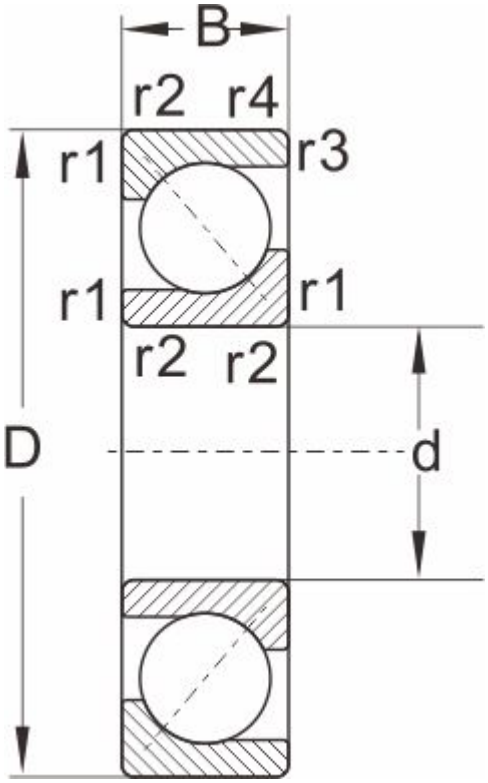

型号	7316C

外形尺寸

d	80
D	170
B	39
r1,r2 Min	2.1
a ≈	1.1

额定负荷

动负荷	158
静负荷	128

极限速度

脂润滑	3600
油润滑	4800
重量	3.59