7318C

产品尺寸参数

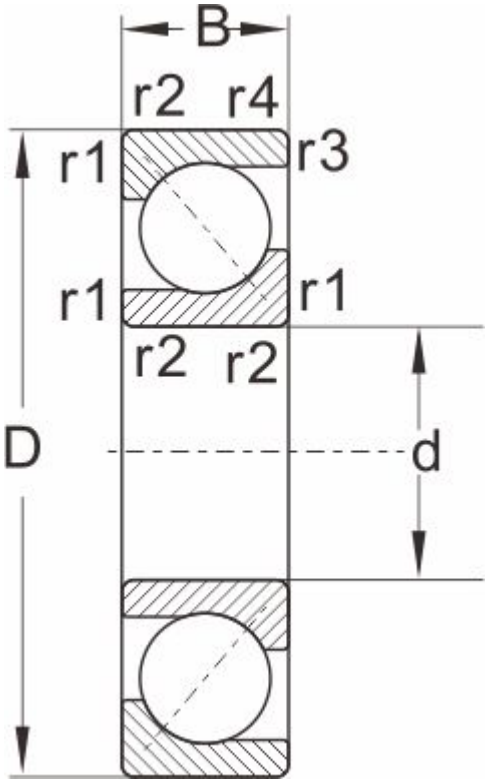

型号	7318C

外形尺寸

d	90
D	190
B	43
r1,r2 Min	3
a ≈	1.1

额定负荷

动负荷	185
静负荷	160

极限速度

脂润滑	3200
油润滑	4300
重量	4.87