7320B

产品尺寸参数

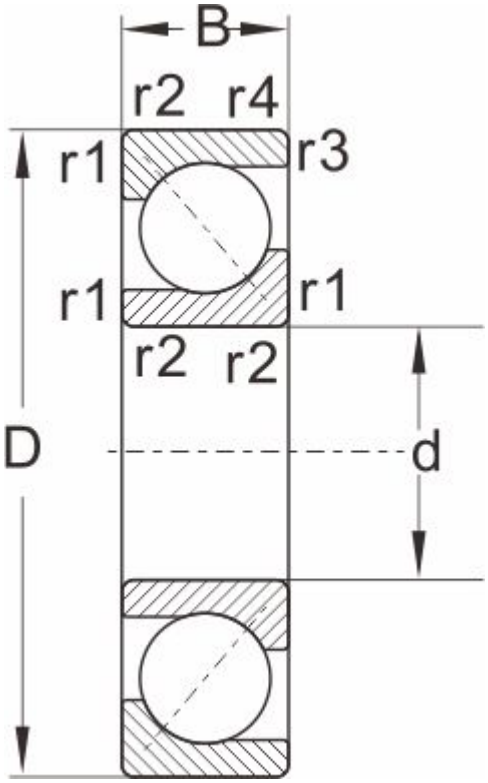

型号	7320B

外形尺寸

d	100
D	215
B	47
r1,r2 Min	3
a ≈	1.1

额定负荷

动负荷	146
静负荷	178

极限速度

脂润滑	2600
油润滑	3600
重量	8.41