7322ACM

产品尺寸参数

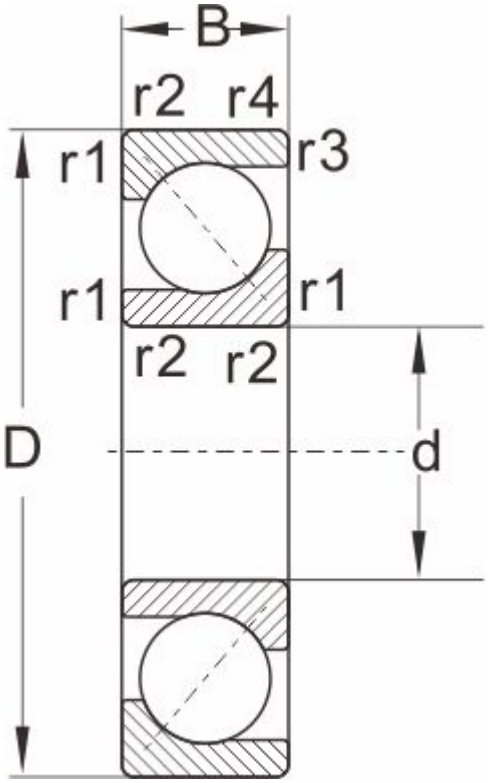

型号	7322ACM
外形尺寸	
d	110
D	240
B	50
r1,r2 Min	3
a ≈	1.1
额定负荷	
动负荷	184
静负荷	231
极限速度	
脂润滑	2200
油润滑	3200
重量	9.97