# 7324CM

## 产品尺寸参数

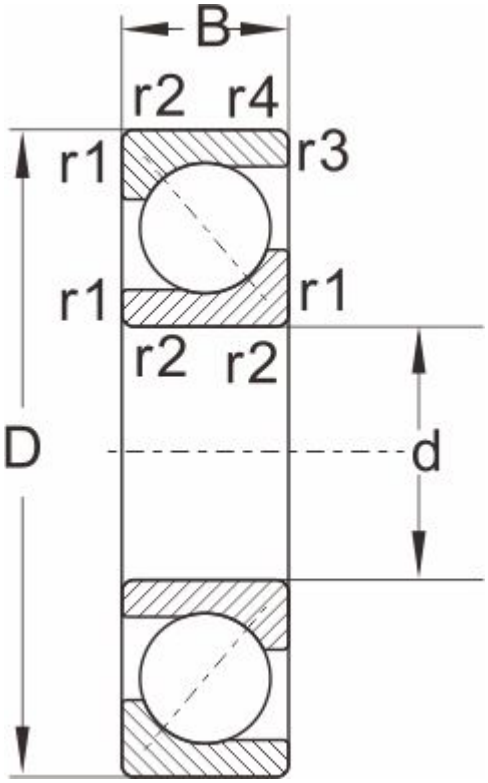


| 型号 | 7324CM |
|---|---|
| 外形尺寸 | |
| d | 120 |
| D | 260 |
| B | 55 |
| r1,r2 Min | 3 |
| a ≈ | 1.1 |
| 额定负荷 | |
| 动负荷 | 279 |
| 静负荷 | 288 |
| 极限速度 | |
| 脂润滑 | 2200 |
| 油润滑 | 3200 |
| 重量 | 14.8 |