7326BM

产品尺寸参数

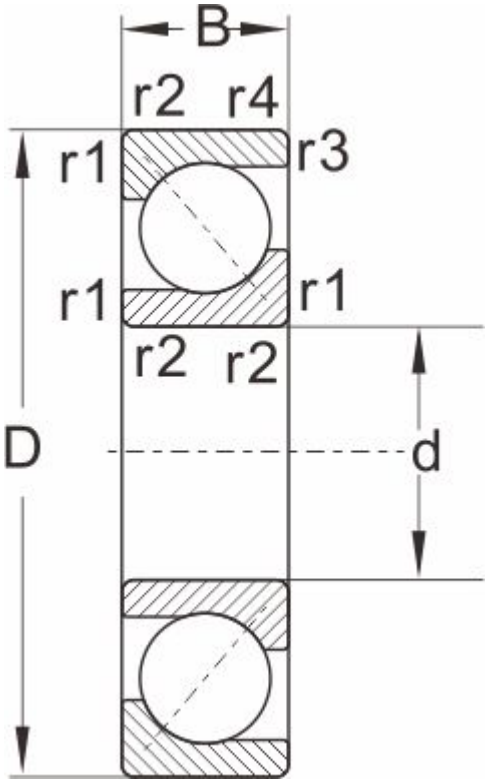

型号	7326BM
外形尺寸	
d	130
D	280
B	58
r1,r2 Min	4
a ≈	1.5
额定负荷	
动负荷	251
静负荷	270
极限速度	
脂润滑	1800
油润滑	2600
重量	17.5