7330BM

产品尺寸参数

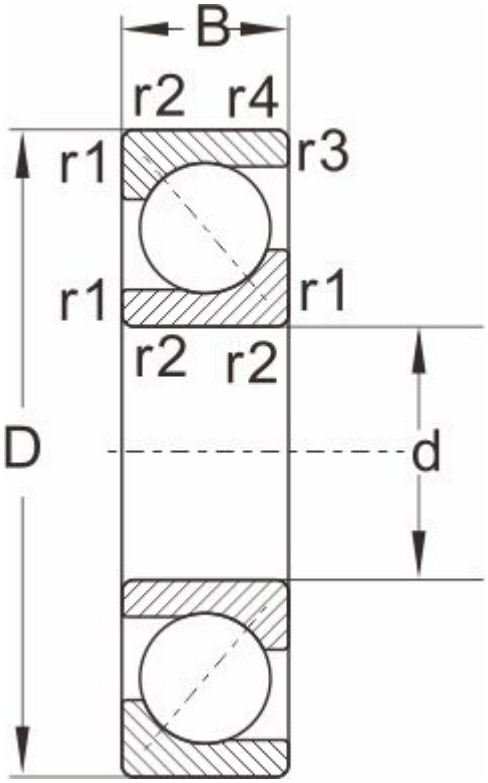

型号	7330BM
外形尺寸	
d	150
D	320
B	65
r1,r2 Min	4
a ≈	1.5
额定负荷	
动负荷	289
静负荷	340
极限速度	
脂润滑	1600
油润滑	2200
重量	26.7