7407AC

产品尺寸参数

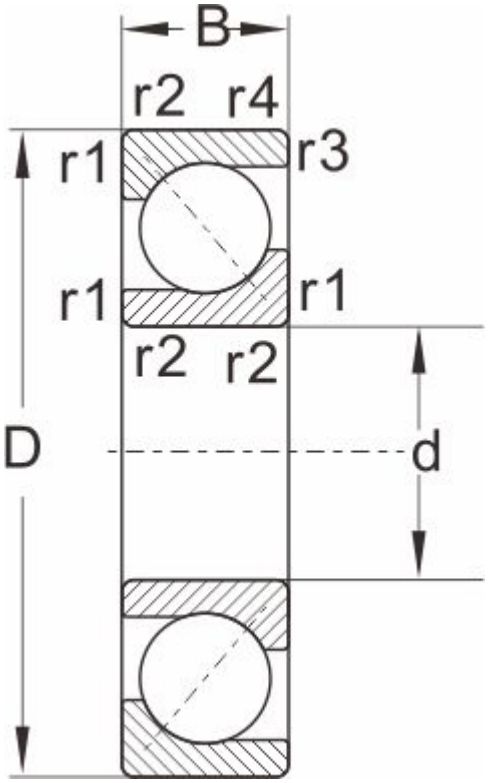

型号	7407AC

外形尺寸

d	35
D	100
B	25
r1,r2 Min	1.5
a ≈	0.6

额定负荷

动负荷	70
静负荷	42.2

极限速度

脂润滑	6300
油润滑	8500
重量	0.933