7412B

产品尺寸参数

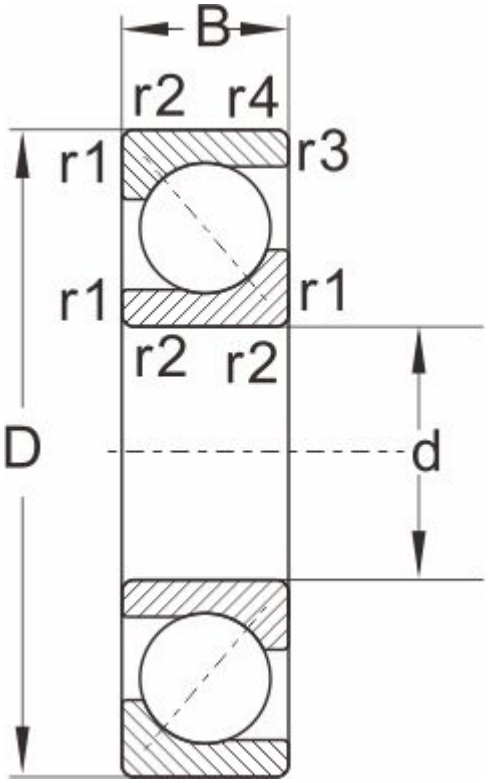

型号	7412B

外形尺寸

d	60
D	150
B	35
r1,r2 Min	2.1
a ≈	1.1

额定负荷

动负荷	118
静负荷	86.3

极限速度

脂润滑	4300
油润滑	5600
重量	3.56