7418AC

产品尺寸参数

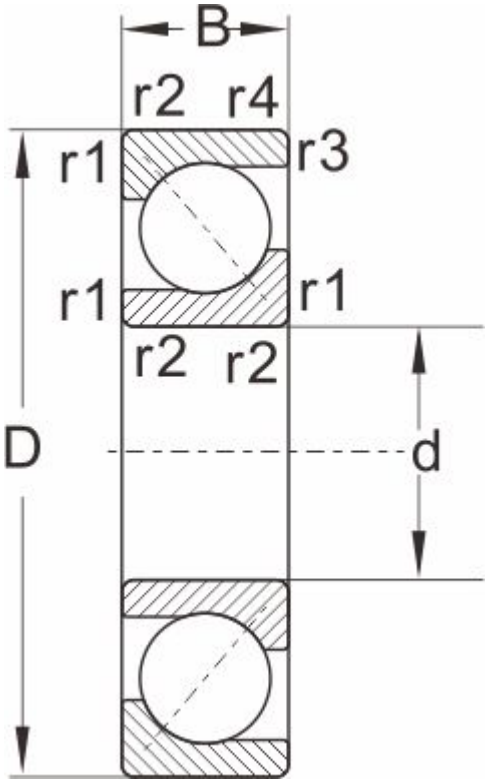

型号	7418AC

外形尺寸

d	90
D	225
B	54
r1,r2 Min	4
a ≈	1.5

额定负荷

动负荷	233
静负荷	214

极限速度

脂润滑	2600
油润滑	3600
重量	12.2