BC2-8004/HA1

产品尺寸参数

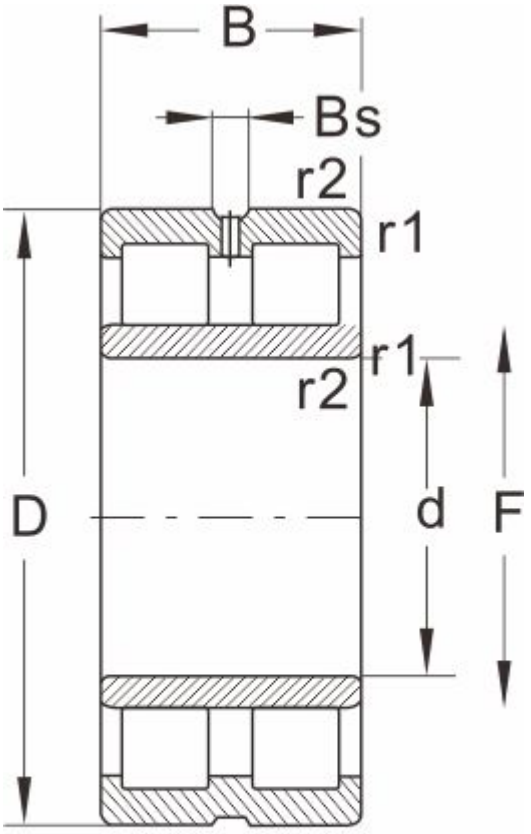

NNU...W33

型号	BC2-8004/HA1
外形尺寸(mm)	
d	460
D	780
B	280
r1 r2 min	--
基本额定载荷(kN)	
动荷载	5610
静荷载	10400
极限速度(rpm)	
脂润滑	--
油润滑	850
轴承尺寸	
E	--
F	543
Bs ≈	--
S ≈	30
重量 (kg)	540