BC2-8012/HB1

产品尺寸参数

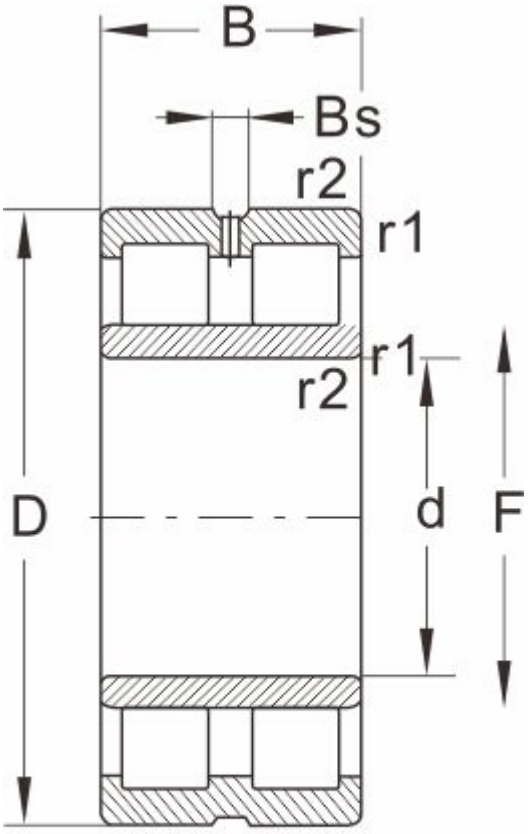

NNU...W33

型号	BC2-8012/HB1
外形尺寸(mm)	
d	600
D	820
B	365
r1 r2 min	--
基本额定载荷(kN)	
动荷载	7810
静荷载	21200
极限速度(rpm)	
脂润滑	--
油润滑	700
轴承尺寸	
E	--
F	655
Bs ≈	22.3
S ≈	7
重量 (kg)	570