BC2-8015/HB1

产品尺寸参数

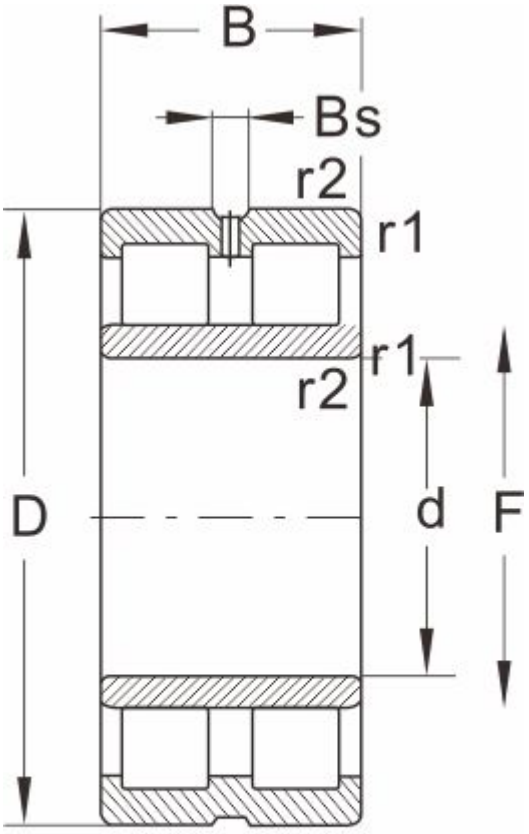

NNU...W33

型号	BC2-8015/HB1
外形尺寸(mm)	
d	690
D	980
B	550
r1 r2 min	--
基本额定载荷(kN)	
动荷载	9900
静荷载	27000
极限速度(rpm)	
脂润滑	--
油润滑	600
轴承尺寸	
E	--
F	767.5
Bs ≈	--
S ≈	10.5
重量 (kg)	1045