BC2B316536

产品尺寸参数

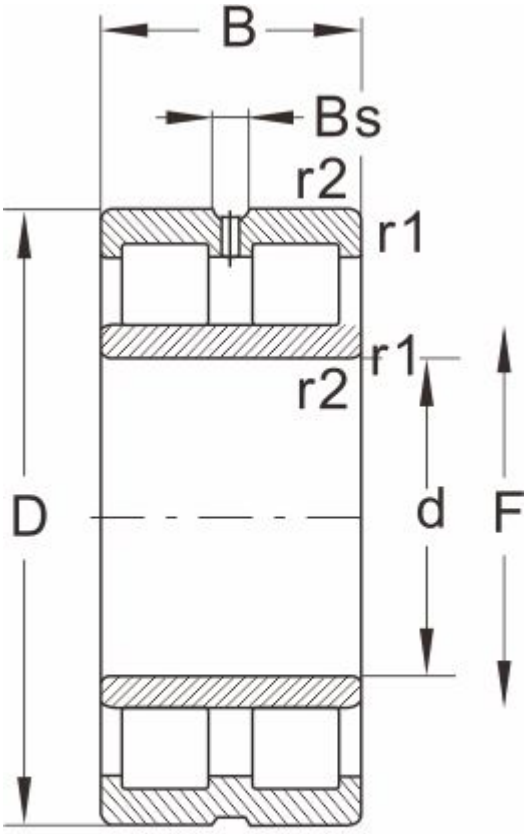

NNU...W33

型号	BC2B316536
外形尺寸(mm)	
d	530
D	760
B	260
r1 r2 min	--
基本额定载荷(kN)	
动荷载	5830
静荷载	14300
极限速度(rpm)	
脂润滑	--
油润滑	800
轴承尺寸	
E	--
F	587
Bs ≈	--
S ≈	4.3
重量 (kg)	510