BC2B319961

产品尺寸参数

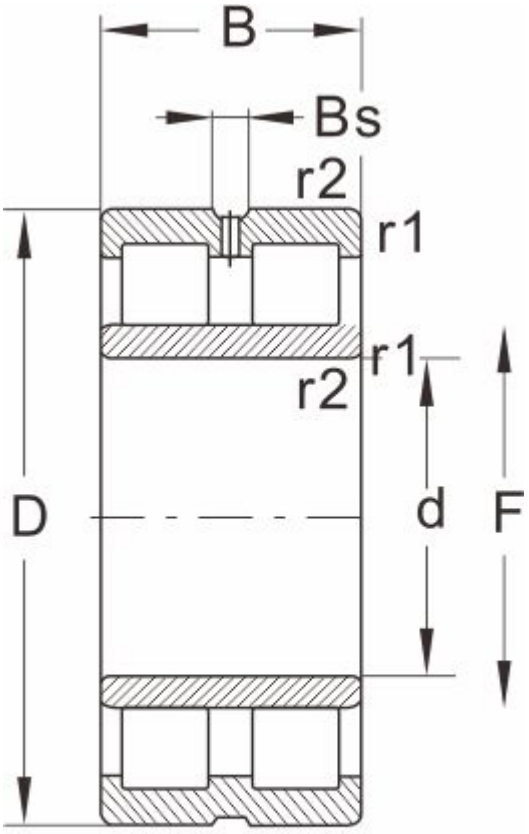

NNU...W33

型号	BC2B319961
外形尺寸(mm)	
d	370
D	520
B	220
r1 r2 min	--
基本额定载荷(kN)	
动荷载	2750
静荷载	6700
极限速度(rpm)	
脂润滑	--
油润滑	1300
轴承尺寸	
E	--
F	409
Bs ≈	--
S ≈	16.7
重量 (kg)	130