BC2B320041

产品尺寸参数

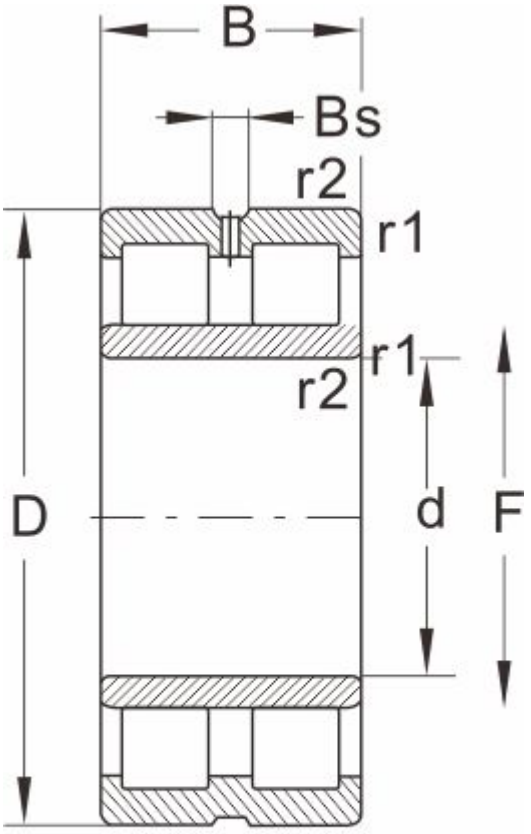

NNU...W33

型号	BC2B320041
外形尺寸(mm)	
d	380
D	540
B	200
r1 r2 min	--
基本额定载荷(kN)	
动荷载	2860
静荷载	6800
极限速度(rpm)	
脂润滑	--
油润滑	1200
轴承尺寸	
E	--
F	422
Bs ≈	--
S ≈	4.9
重量 (kg)	145