BC2B320570

产品尺寸参数

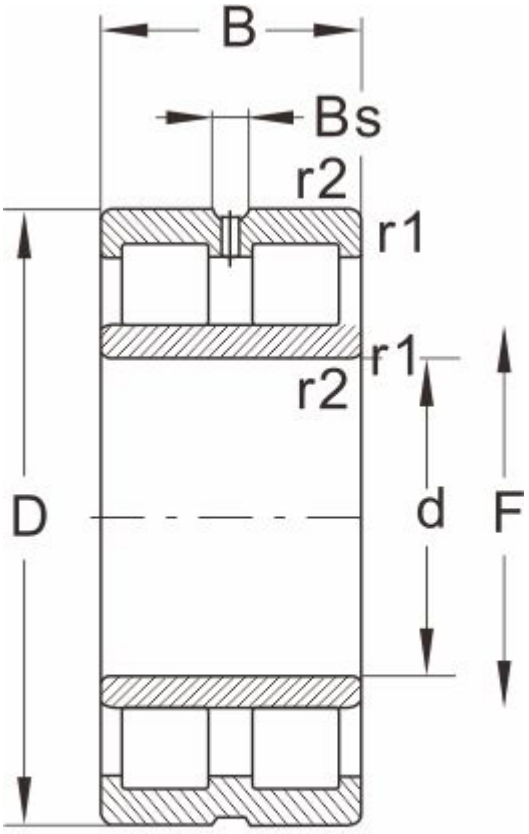

NNU...W33

型号	BC2B320570
外形尺寸(mm)	
d	500
D	700
B	170
r1 r2 min	--
基本额定载荷(kN)	
动荷载	2700
静荷载	5400
极限速度(rpm)	
脂润滑	--
油润滑	900
轴承尺寸	
E	--
F	553
Bs ≈	--
S ≈	11
重量 (kg)	210